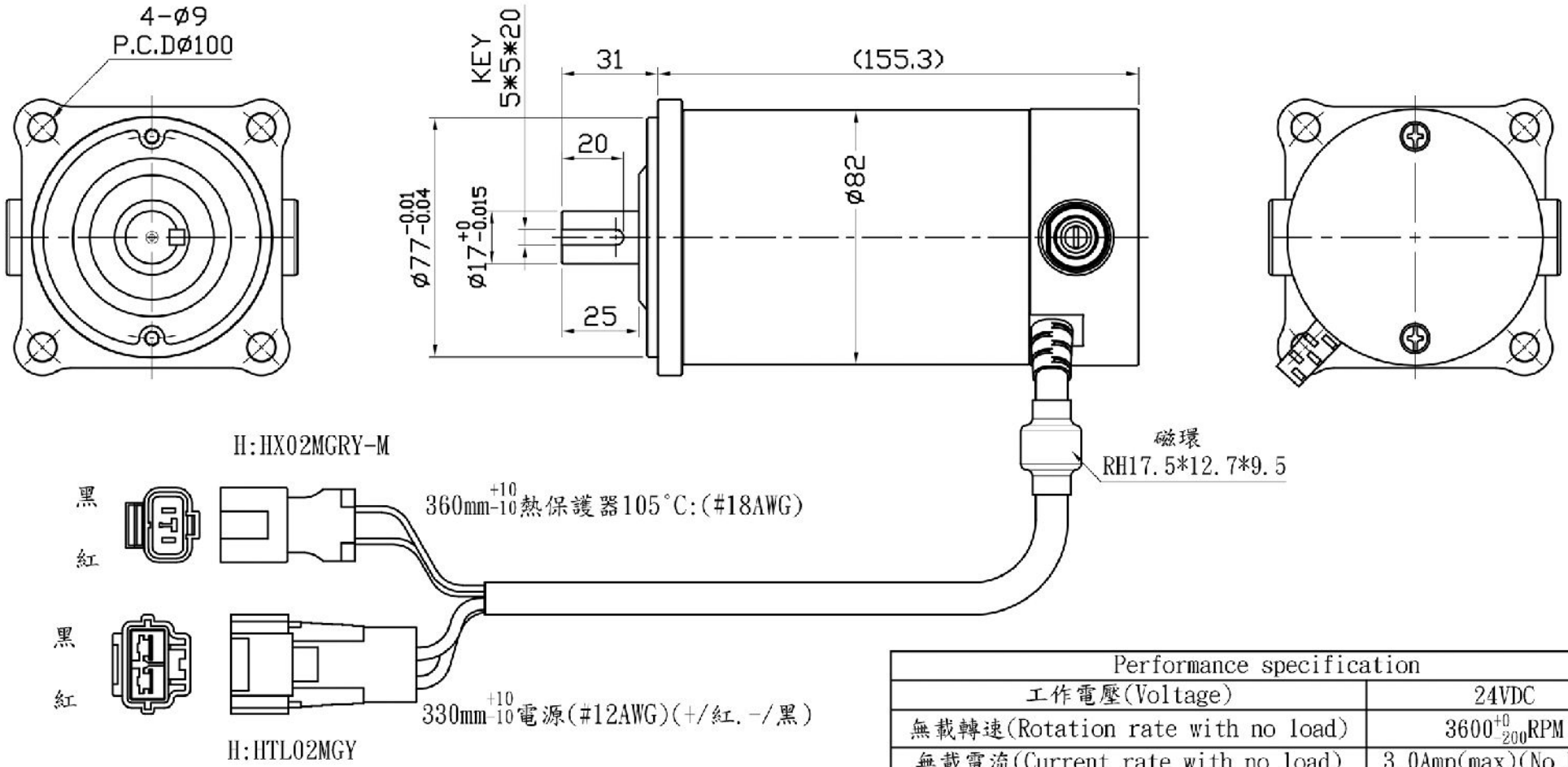

Performance specification	
工作電壓(Voltage)	24VDC
無載轉速(Rotation rate with no load)	3600 +0 -200 RPM
無載電流(Current rate with no load)	3.0Amp(max)(No Load)
旋轉方向(Direction of rotation)	CW
輸出功率(Output)	300W
耐壓等級(Hi-POT)	1000VAC/2mA-1Sec
絕緣等級(Insulation Classification)	H class(180°C)
噪音值(Noise)(Background 45db)	65db max

圖名	外型圖			比例	1:2	單位	mm					核定			材質	**
型號	**	件數	**	第三角法								審查			標準無註明公差	
圖號	DC82M243630KR000											校對			×	±0.3
												製圖		07-05-'10	.×	±0.1
						版數	設變單號	簽名	月-日-西元		簽名		月-日-西元		.××	±0.01
															角度	±30′