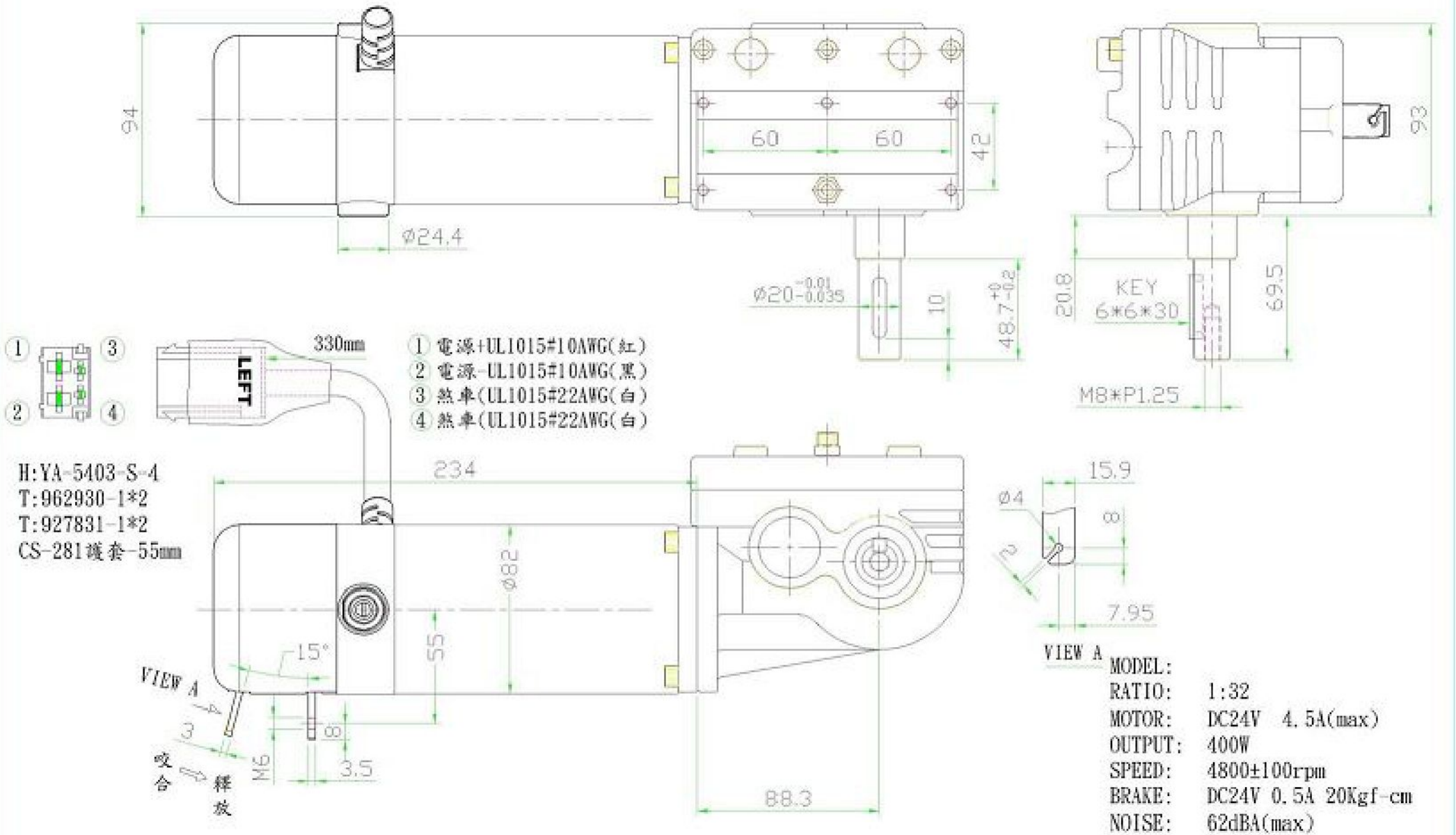

MODEL:
RATIO: 1:32
MOTOR: DC24V 4.5A(max)
OUTPUT: 400W
SPEED: 4800±100rpm
BRAKE: DC24V 0.5A 20Kgf-cm
NOISE: 62dBA(max)

圖名	馬達齒輪箱總成		比例	1:4	單位	mm				核定			材質 **
型號	**	件數 **	第三角法							審查			標準無註明公差
圖號	EC82L244840ALGBL									校對			× ±0.3
										製圖	林國鄧	11-04--'09	.x ±0.1
					版數	設變單號	簽名	月-日-'西元		簽名	月-日-'西元		.xx ±0.01 角度 ±30'